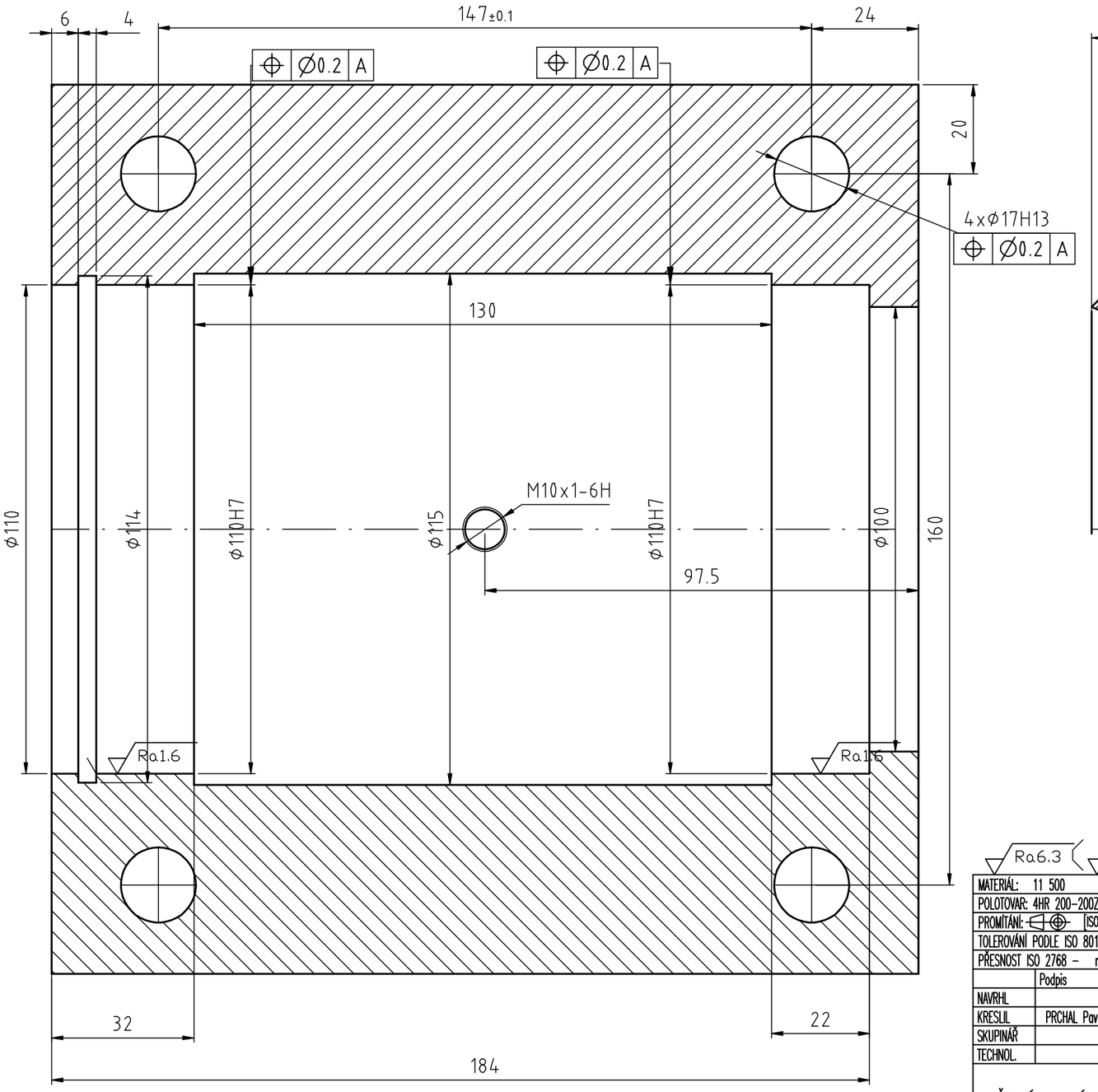

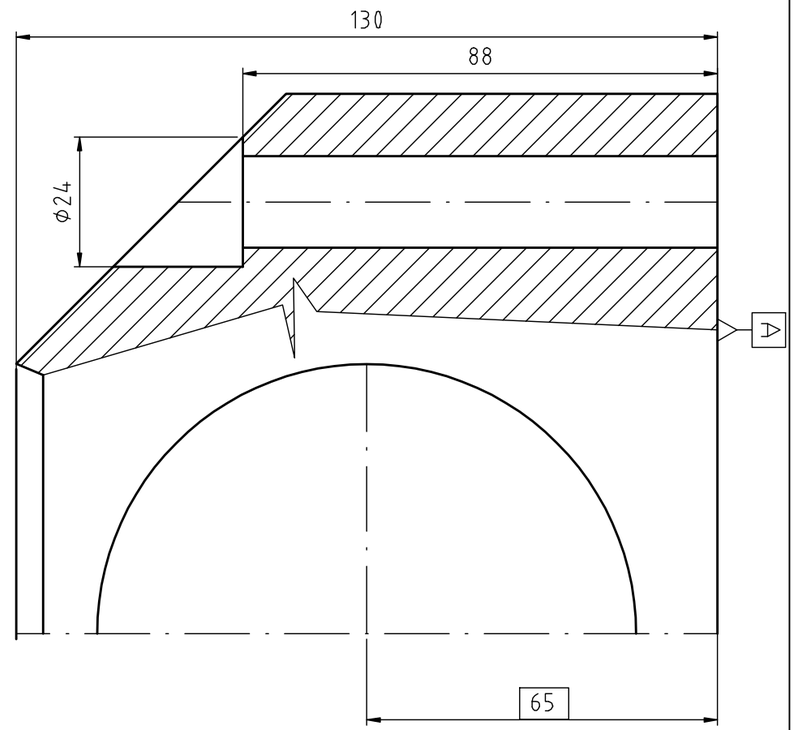

Ra6.3 (Ra1.6)

MATERIÁL: 11 500							
POLOTOVAR: 4HR 200-200Z ČSN 425520.20							
PROMÍTÁNÍ: [ISO E] NEOZNAČENÉ DRSNOSTI: Ra							
TOLEROVÁNÍ PODLE ISO 8015: NE							
PŘESNOST ISO 2768 - mK			INDEX	ZMĚNA		DATUM	PODPIS
	Podpis	Datum		Podpis	Datum		MĚŘÍTKO 1:1
NAVRHL			STATIK			HMOTNOST 6 kg	
KRESLIL	PRCHAL Pavel	20.4.2010	NORM. REF.			MIKROFILM	Č. SVITKU
SKUPINÁŘ			PŘEZK.			SESTAVA 25-050-01S	KUSOVNIK
TECHNOL.			SCHVÁLIL			STARÝ V.	

ČESKÉ VYSOKÉ UČENÍ TECHNICKÉ V PRAZE

FAKULTA STROJNÍ

NÁZEV

TYP:

DOMEK

ČÍSLO VÝKRESU

28-050-04D

LIST: