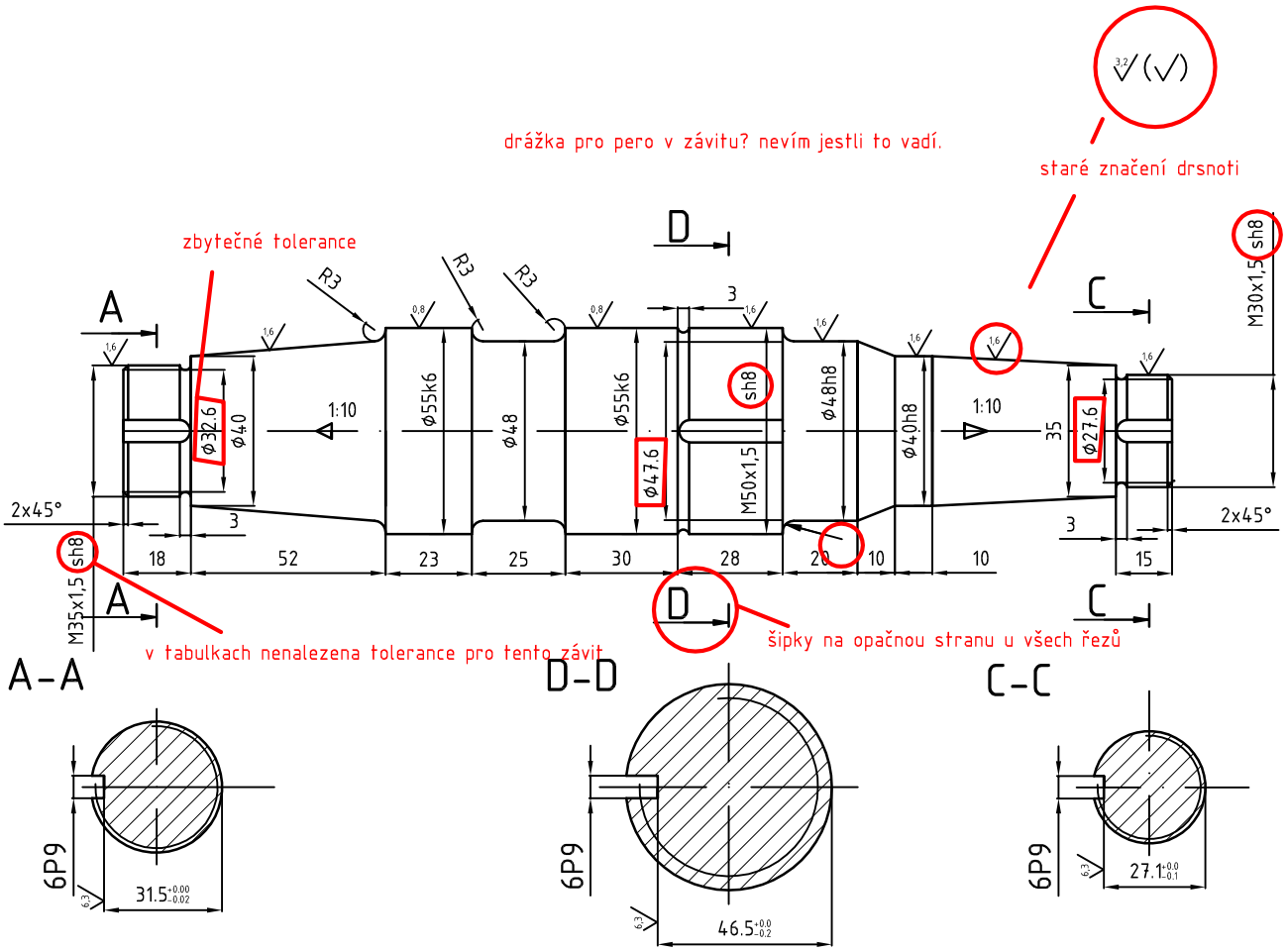


| | | | | | | | | |
|---|---|---|---|---|---|---|---|---|
| | Ø60 - 283 | ČSN 425510.11 | 11600 | | 001 | | | |
| 1:2 | | | | | | | | |
| | Hřídel | | | C-11 | | | | |