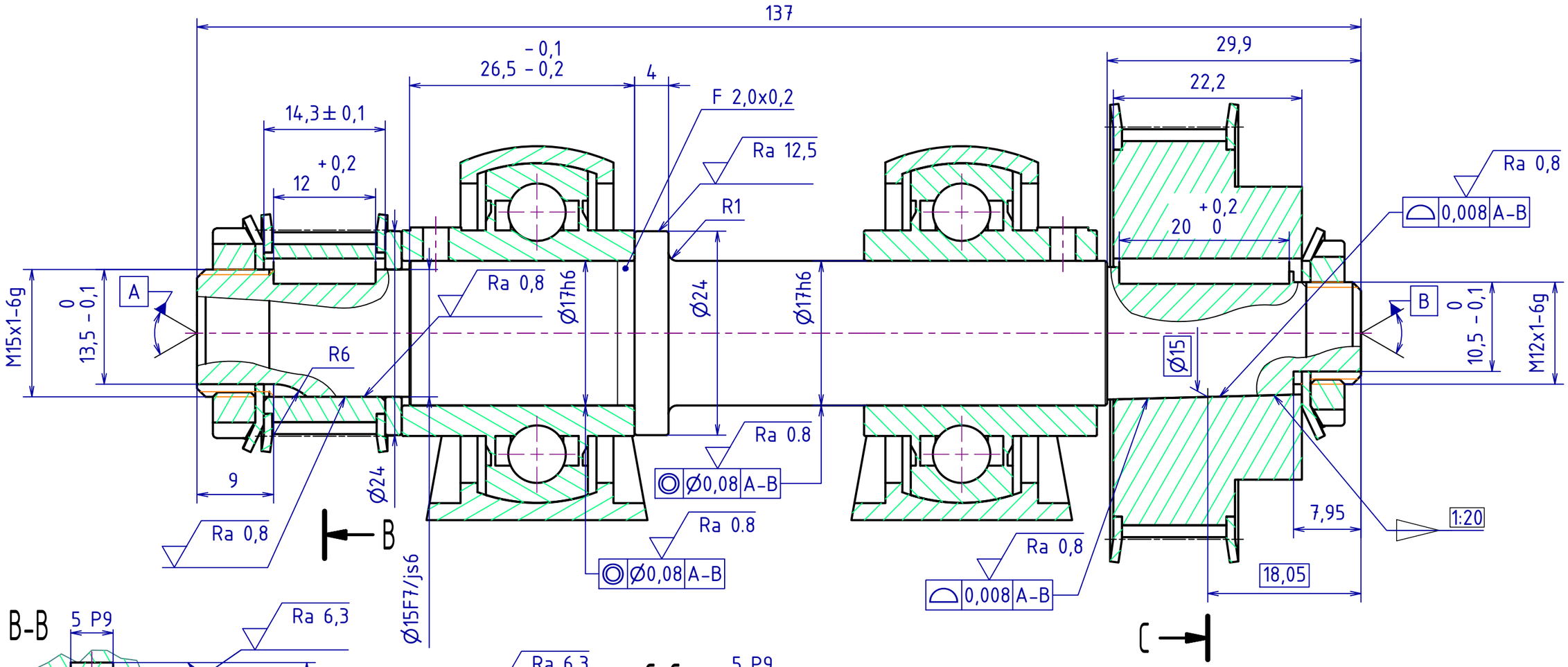

	Autor	Datum		Podpis	Datum		MĚŘÍTKO
NAVRHL	Godo1300	23.4.2013	PŘEZK.			HMOTNOST 0,55 kg	2:1 (1:2)
KRESLIL	Godo1300	23.4.2013	SCHVÁLIL			SESTAVA	KUSOVNIK 20-09-3052-K
TECHNOL.						STARÝ V.	

ČESKÉ VYSOKÉ UČENÍ TECHNICKÉ V PRAZE

FAKULTA STROJNÍ

NÁZEV: Vřeteno

TYP:

ČÍSLO VÝKRESU: 20-09-3052-00

LIST: 1/1